ScanMaker 9700XL
安　装　和　使　用

目　录

简介..2

系统要求....................................2

打开扫描仪外包装............................3

扫描仪各部件名称............................3

打开扫描仪镜锁..............................4

　　搬运扫描仪 4

安装扫描仪软件..............................5

连接扫描仪和计算机..........................6

　　使用 USB 电缆...........................6

放置反射稿件................................8

新手上路....................................9

使用色彩校正...............................11

　　色彩校正卡.............................11

　　色彩校正前准备.........................11

　　进行色彩校正...........................12

　　置入特性文件...........................13

产品规格...................................14

CD-ROM 中的附加文档........................14

Copyright © 2008 Microtek International, Inc. http://www.microtek.com.cn
I49-004112C, November 2008

本手册提供了有关 ScanMaker 9700XL 彩色平板式扫描仪的基本影像扫描步骤。

简 介

ScanMaker 9700XL 是一款 48-bit 输出，适用于 A3 或各种 B 类型尺寸纸张的彩色平板式扫描仪。其扫描范围为 12"×17"，光学分辨率为 1200×2400 dpi，插值分辨率为 9600×9600 dpi。

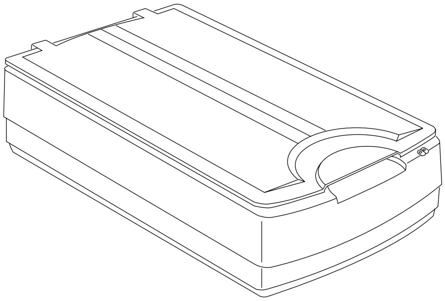

系统要求

- 128MB 内存或更高
- CD-ROM 驱动 (安装软件使用)
- 24-bit 色彩输出彩色显示器

USB

- PC 用户 -Pentium PC 或更高，拥有 USB 接口
  -Windows 98，2000，Me, XP 或Vista系统
- Mac 用户 -iMac 或 G3/G4/G5（内置 USB 接口）
  -Mac OS X

本产品为A级产品，在使用状态中，该产品可能会造成无线电的干扰。在这种情况下，可能需要用户对其干扰采取切实可行的措施。

打开扫描仪外包装

打开扫描仪附件袋，按照装箱单查看一下其主要部件。若有缺损，请与中晶客户服务部联系。

- ScanMaker 9700XL 扫描仪
- USB 2.0 电缆
- Kodak Q-60R1 色彩校正卡 (反射片)
- 资料：包括 ScanMaker 9700XL 安装使用手册，ScanWizard Pro 用户指南，ScanWizard Pro 快速参考，解锁卡和其他附件。

扫描仪各部件名称

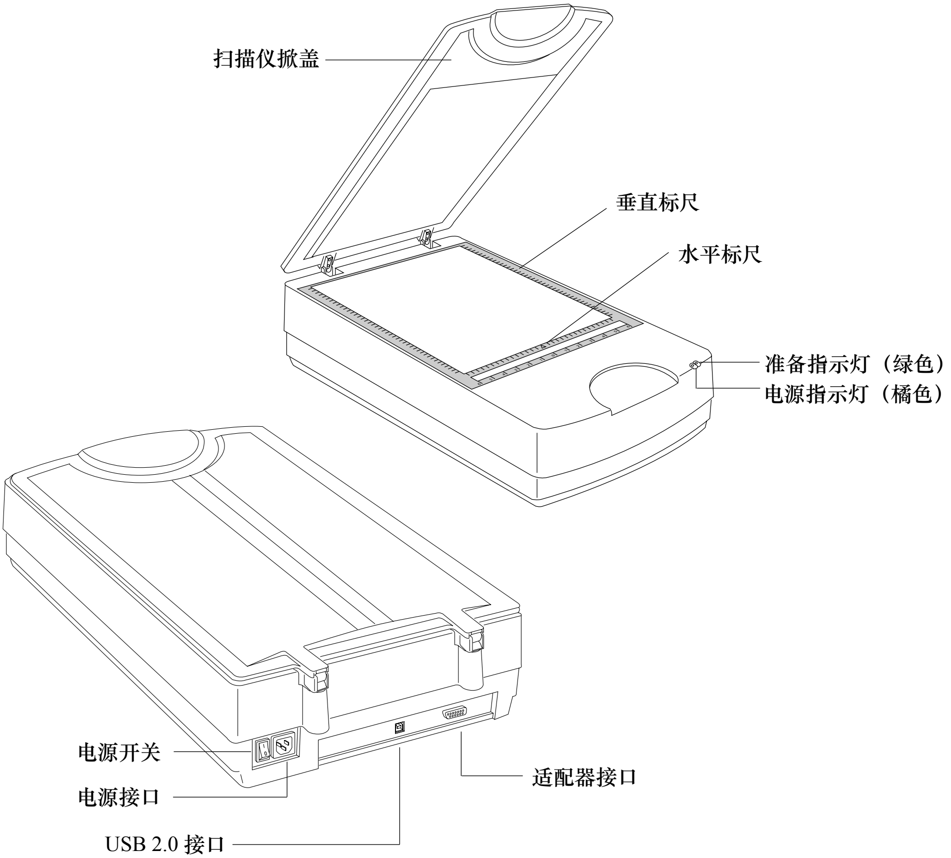

打开扫描仪镜锁

在搬运期间为防止扫描仪受损，每台扫描仪上都配有上锁螺丝。在使用扫描仪之前，必须松开螺丝，打开镜头锁。

1. 把扫描仪向上抬起，上锁螺丝就在扫描仪底部。
2. 使用螺丝起子逆时针转动螺丝直到螺丝与扫描仪底盘松开。

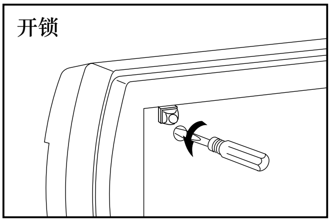

搬运扫描仪

如果用户要搬运扫描仪，则扫描仪必须上锁。请参照以下步骤。

1. 关闭扫描仪电源。
2. 打开扫描仪电源。5 分钟后扫描仪的镜头将回到时初始待机位置。
3. 当扫描仪前部的指示灯停止闪动，就用螺丝起子把螺丝顺时针方向转动四分之一圈并同时向内推进，直到螺丝被拧紧而锁住扫描仪。
4. 关闭扫描仪电源后可以进行搬运。

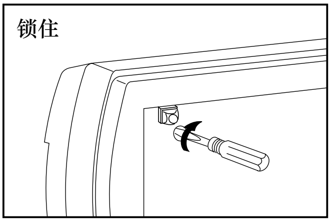

安装扫描仪软件

连接扫描仪之前，请按以下步骤安装扫描仪软件。

1. 打开计算机电源。
2. 在 CD 光驱中放入 Microtek 光盘。

    Macintosh 苹果用户 :*
    当桌面上出现"Microtek CD-ROM"图标时，双击此图标。软件安装屏幕弹出后,单击屏幕上的软件程序进行安装。双击"安装"按钮安装相应程序。

    PC 电脑用户 :
    Microtek 扫描仪软件安装屏幕自动弹出后，单击每个软件图标，启动各自的安装程序。

    当安装 ScanWizard Pro 软件时，系统会提示给显视器和打印机安装色彩匹配程序，并要求用户对显示示器以及打印机进行色彩匹配。色彩匹配能确保影像的色彩从最初扫描到最后由显示器或打印机输出时都保持一致。

    注意：如果软件安装程序没有自动显现，依次双击桌面上的的"我的电脑 / 光驱图标 /cdsetup.exe 图标，则可启动该安装程序。

3. 软件安装完毕后，请重新启动计算机。

*** 警告 :**

Macintosh 苹果用户 :

1. 在安装扫描仪软件之前，请确认计算机中已安装了其他软件。
2. 在安装扫描仪软件之前，先关闭病毒防护软件。当扫描仪软件安装完毕后，再重新打开病毒防护软件。
3. iMac 用户可直接访问苹果 (Apple) 的网站 **http://www.apple.com/imac/** , 下载及安装任何 iMac 所需的更新软件。

使用 USB 电缆

在连接扫描仪之前，检查一下是否系统已配备内置的 USB 接口，最新型号的苹果机（例如 G3，G4，G5 等）都配有内置的 USB 接口，并标有“ ”标志。

请按以下步骤连接 USB：

1. 将电源线连接至扫描仪。

   将电源线的一端插入扫描仪背面的电源接口，另一端插入电源插座（建议使用电源保护器)。

   确认在这个时候只连接电源线而不接其他任何电缆线。

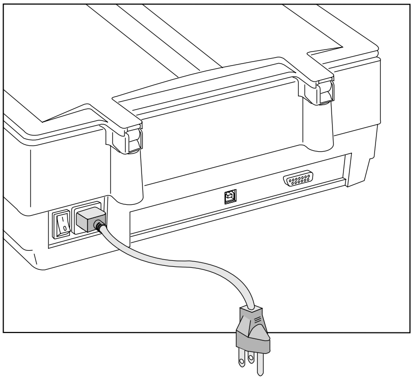

2. 将提供的 USB 2.0 电缆线连接扫描仪和计算机。USB 电缆线的一端连接计算机的 USB 接口，另一端连接扫描仪的 USB 接口。

Macintosh 苹果机用户

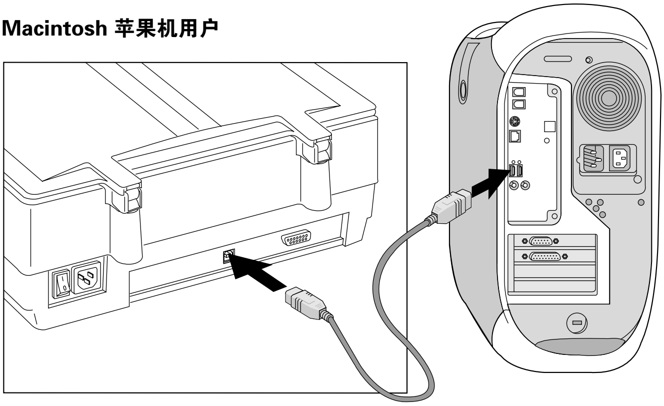

USB 接口通常标有“ ”标志。

PC 电脑用户

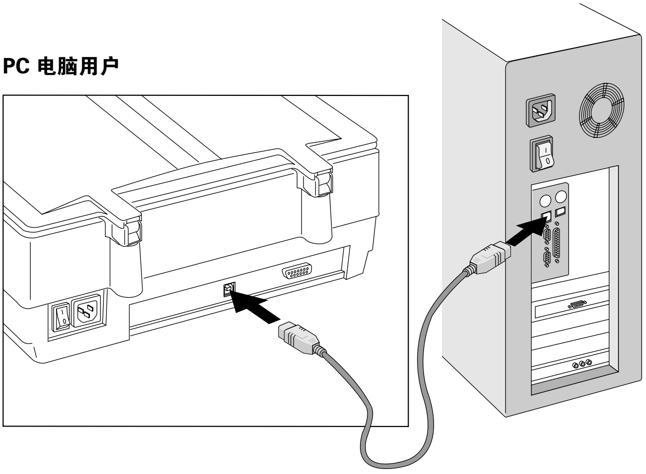

3. 把扫描仪的电源开关拨到“ON”的位置，等到扫描仪前面板上的绿色指示灯停止闪烁并保持稳定。

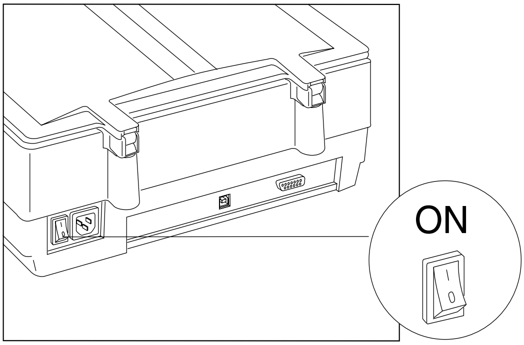

放置反射稿件

1. 打开扫描仪掀盖。
2. 将稿件的扫描面朝下放置在扫描仪的玻璃面板上，并将稿件居中对齐紧贴在扫描仪水平标尺前端。

   如果扫描一本书或大量的文稿，将扫描仪掀盖从铰链槽中提起以留有一定空间。

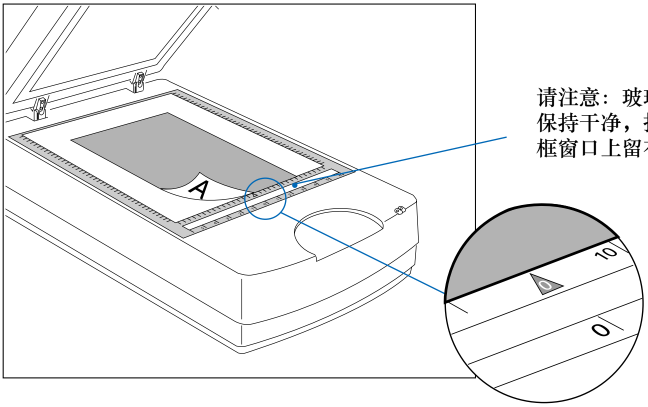

3. 盖上扫描仪掀盖。

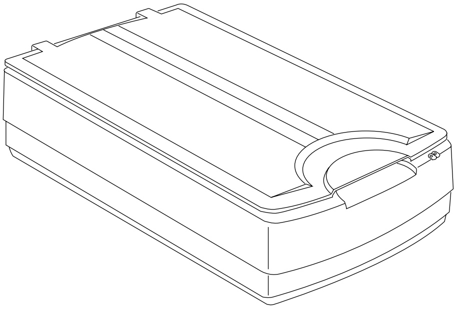

注意：用 ScanMaker 9700XL 扫描透射片 (正片或负片)，应配置一个光学透射适配器 (TMA 1600)，关于更多 TMA 1600 的内容，请与中晶客户服务部联系。

新手上路

1. 在影像编辑应用程序中运行 ScanWizard Pro。在影像编辑程序中文件菜单下选择输入或获取命令，然后再选择 Microtek ScanWizard Pro。

   Macintosh 在独立的批处理模式下操作 ScanWizard Pro，请在在苹果菜单中选择此扫描命令。Windows 在开始菜单中打开 ScanWizard Pro。

   首次使用 ScanWizard Pro，计算机会要求用户对显示器以及打印机进行色彩匹配。

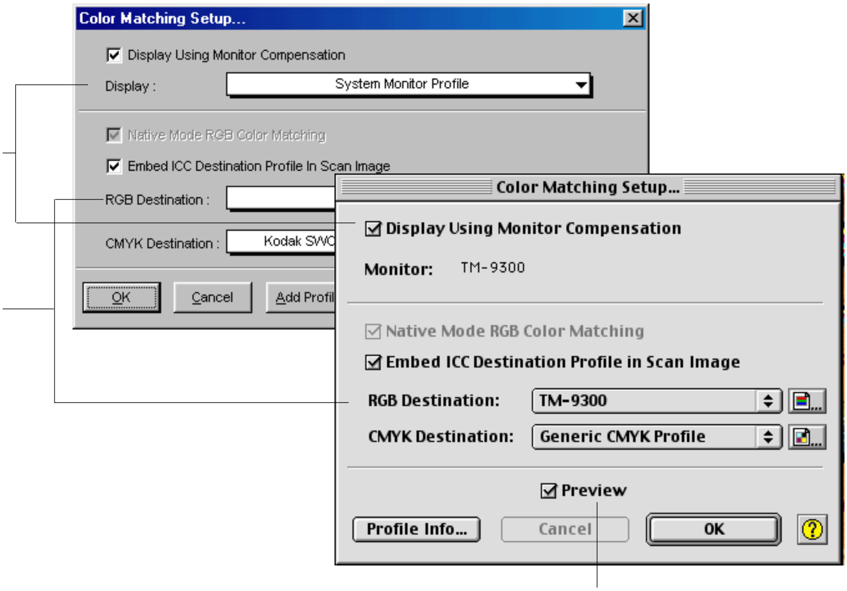

如图所示的显示器选项是在色彩同步的控制面板中设置的。

色彩匹配功能

选择此选项，预览窗口的影像会即时更新。预览窗口影像的色彩与所选中的特性文件相一致。

2. 打开 ScanWizard Pro，在预览窗口下单击扫描介质按钮，在子菜单中选择反射稿。

3. 单击预览按钮，在预览窗口中会出现稿件的影像。

4. 在预览窗口的工具栏中选择扫描选框按钮，然后拖曳选框的四个角落或边框就可以调整扫描选框的大小，确定最后扫描的范围。

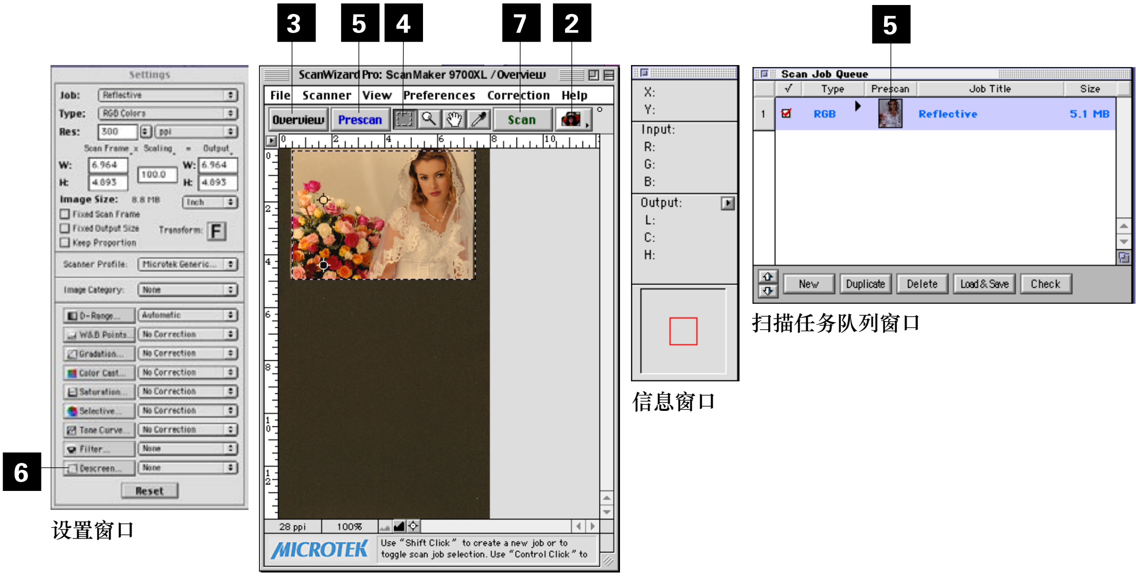

设置窗口　预览窗口　信息窗口　扫描任务队列窗口

5. 单击预扫按钮，在扫描任务列窗口会出现缩略图。

6. 扫描相片时，将设置窗口中的去网可选菜单设为“无”。扫描打印稿件时，将去网可选菜单设为相应的值 (报纸、精美杂志等)。

7. 若用户满意预览窗口中的影像，单击扫描按钮进行扫描。所扫描的影像会被发送至影像编辑程序，进行保存、打印或修改。

若在批处理模式下打开 ScanWizard Pro，计算机会要求用户输入影像的文件名。

更详细的扫描过程，请参阅软件包中的 ScanWizard Pro 用户指南。

使用色彩校正

Microtek 扫描仪 ICC 特性文件生成程序 (MSP) 是专为 Microtek 扫描仪设计的扫描校正及生成特性文件的实用程序。与色彩校正卡一起使用，ICC 特性文件生成程序能够精确地确定您的扫描仪的色彩特性，并专为用户自己的扫描仪在，ScanWizard Pro 程序下生成具有针对性的扫描仪 ICC 特性文件。

光盘中已包含了 Microtek 扫描仪 ICC 特性文件生成程序，请选择 Microtek 扫描仪 ICC 特性文件生成程序选项进行安装。

色彩校正卡

软件包内含有一张标准的 Kodak 色彩校正卡反射稿 (Kodak Q-60R1，尺寸：5" ×7")。

此色彩校正卡十分容易损伤，请按以下步骤小心取用:

- 小心的将校正卡从封套中取出，避免触模校正卡的影像表面。
- 使用完毕后，请将校正卡放回封套中，并存放于阴凉处。

注意： 用户必须定期进行色彩校正，以保持扫描影像色彩的一致。对于专业摄影师、美术设计师或其它需要精确色彩的人士请在每次使用扫描仪前校正色彩。

色彩校正前准备

在色彩校正前请确认已安装了扫描仪 ICC 特性文件生成程序并且色彩校正卡已放在正确位置。

正确放置反射稿色彩校正卡是成功进行色彩校正的关键。若将校正卡放在错误的位置会导致色彩校正失败。

1. 将校正卡面朝下放在扫描仪的玻璃表面，并将校正的上沿对准扫描仪平台的前侧，校正卡的边缘则紧靠扫描仪的顶端标尺。

2. 以扫描仪顶端标尺为参考，调整校正卡的位置，使之水平的置于玻璃表面中间。

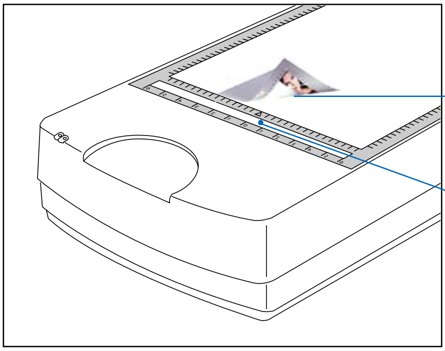

进行色彩校正

1. 将校正卡放在扫描仪上，然后打开扫描仪电源预热 5 分钟。

2. 打开 Microtek 扫描仪 ICC 特性文件校正程序。

   Macintosh 用户，在 Microtek“ICC 特性文件”文件夹中双击 **ICC 特性文件**图标。Windows 用户，选择开始菜单，程序，Microtek ScanWizard Pro for Windows，**Microtek 扫描仪 ICC 特性文件**。

3. 弹出主对话框，设置适当的参数．然后单击开始生成特性文件按钮，根据屏幕指示生成特性文件。

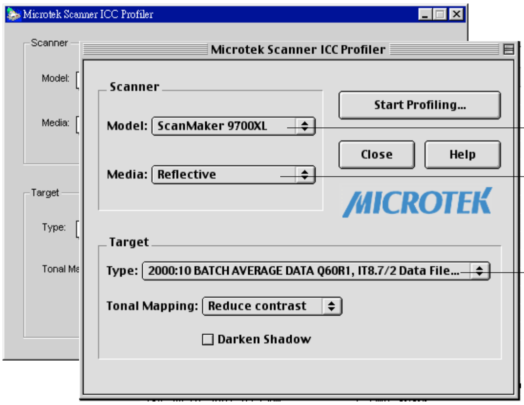

4. 输入文件名后，保存所生成的特性文件。详细资料请参考扫描仪 ICC 特性文件生成程序的帮助文件。

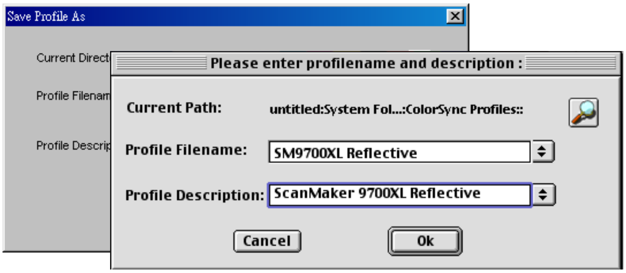

5. 完成后，单击关闭按钮退出扫描仪 ICC 特性文件程序。

置入特性文件

生成特性文件后，按以下步骤置入所生成的特性文件：

1. 打开 **ScanWizard Pro**。
2. 在预览窗口中，单击扫描介质按钮，选择“反射稿”选项扫描反射稿件。

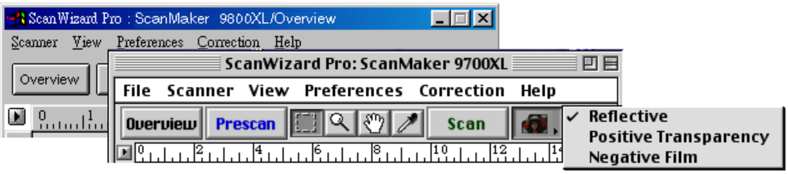

3. 在设置窗口中，单击扫描仪特性文件的下拉莱单，选择所创建的特性文件。

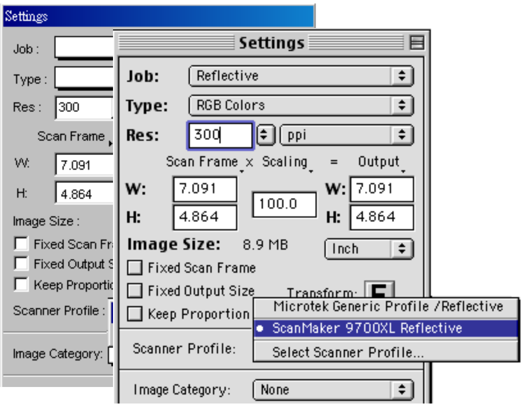

产品规格

扫描模式	彩色，灰阶，黑白单次扫描 48-bit 彩色 16-bit 灰阶
扫描范围	反射片 : 12" × 17" (305 × 431.8 mm)
分辨率	光学分辨率 : 1200 dpi × 2400 dpi 插值分辨率 : 9600 dpi × 9600 dpi
尺寸 (长 × 宽 × 高)	24.7"×14.8"×5.1" (627.38×375.92×129.54 mm)
重量	26.4 磅 (12 公斤)
电压	AC 100V 至 240V， 47 至 63 Hz
操作环境	操作温度： 50° F 至 104° F (10℃至 40℃) 相对温度： 20% 至 85%

CD-ROM 中的附加文档

Microtek CD-ROM 中的附加文档包括 ScanWizard Pro，扫描仪 ICC 特性文件生成成程序，故障解决方法等。如果碰到硬件或软件的问题，请使用 Adobe Acrobat 阅读软件或浏览器打开文件阅读或打印相关内容。

上海中晶科技有限公司保留变更软件功能、操作方式等权利，如有更新将不另行通知。本手册的图片及操作说明仅供参考，实际以您所使用的软件版本为准。